Deel 5
Metrering 1640.000
tot 1975.000

Schaal Horizontaal 1:500
Schaal Verticaal 1:100

Opmerking: as hoogtes zijn inclusief toekomstige deklaag van 40mm

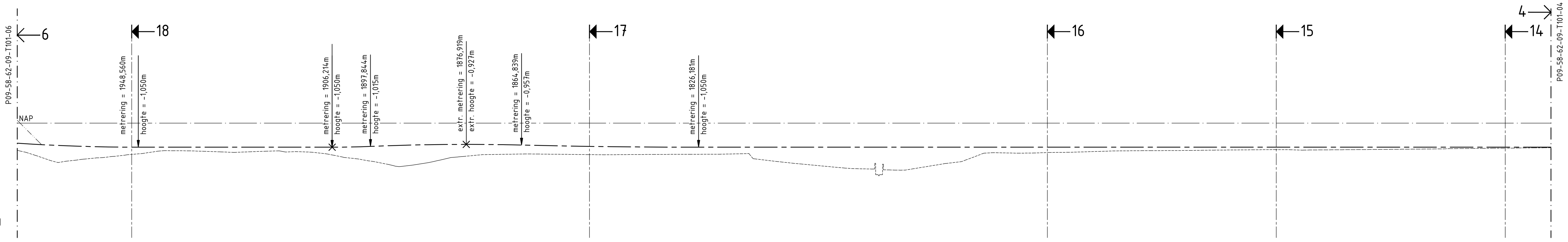

Metrering	Ontwerphoogte	Bestaande hoogte
1970,000	-0,935	-1,477
1965,000	-0,982	-1,685
1960,000	-1,017	-1,564
1955,000	-1,040	-1,473
1950,000	-1,049	-1,365
1945,000	-1,050	-1,246
1940,000	-1,050	-1,205
1935,000	-1,050	-1,224
1930,000	-1,050	-1,259
1925,000	-1,050	-1,257
1920,000	-1,050	-1,223
1915,000	-1,050	-1,250
1910,000	-1,050	-1,284
1905,000	-1,049	-1,436
1900,000	-1,031	-1,584
1895,000	-0,993	-1,762
1890,000	-0,962	-1,866
1885,000	-0,940	-1,716
1880,000	-0,929	-1,497
1875,000	-0,928	-1,406
1870,000	-0,937	-1,365
1865,000	-0,956	-1,349
1860,000	-0,979	-1,353
1855,000	-0,998	-1,364
1850,000	-1,015	-1,374
1845,000	-1,028	-1,378
1840,000	-1,038	-1,371
1835,000	-1,045	-1,365
1830,000	-1,049	-1,363
1825,000	-1,050	-1,359
1820,000	-1,050	-1,350
1815,000	-1,050	-1,375
1810,000	-1,050	-1,653
1805,000	-1,050	-1,762
1800,000	-1,050	-1,856
1795,000	-1,050	-1,949
1790,000	-1,050	-1,997
1785,000	-1,050	-2,042
1780,000	-1,050	-2,017
1775,000	-1,050	-1,853
1770,000	-1,050	-1,711
1765,000	-1,050	-1,397
1760,000	-1,050	-1,296
1755,000	-1,050	-1,309
1750,000	-1,050	-1,284
1745,000	-1,050	-1,272
1740,000	-1,050	-1,241
1735,000	-1,050	-1,212
1730,000	-1,050	-1,204
1725,000	-1,050	-1,199
1720,000	-1,050	-1,194
1715,000	-1,050	-1,182
1710,000	-1,050	-1,172
1705,000	-1,050	-1,164
1700,000	-1,050	-1,156
1695,000	-1,050	-1,175
1690,000	-1,050	-1,168
1685,000	-1,050	-1,160
1680,000	-1,050	-1,152
1675,000	-1,050	-1,144
1670,000	-1,050	-1,135
1665,000	-1,050	-1,126
1660,000	-1,050	-1,110
1655,000	-1,050	-1,101
1650,000	-1,050	-1,093
1645,000	-1,050	-1,081

Horizontaal verloop: L=100,51m R=150,00m; L=16,67m A=50,00; L=4,70m; L=178,70m R=1700,00m; L=36,77m A=250,03; L=69,46m A=250,03

Verticaal verloop: R=2000,00m L=49,05m; P=0,0% L=42,35m; R=1000,00m L=8,37m; R=2500,00m L=33,01m; R=8000,00m L=38,66m; P=0,0% L=322,42m

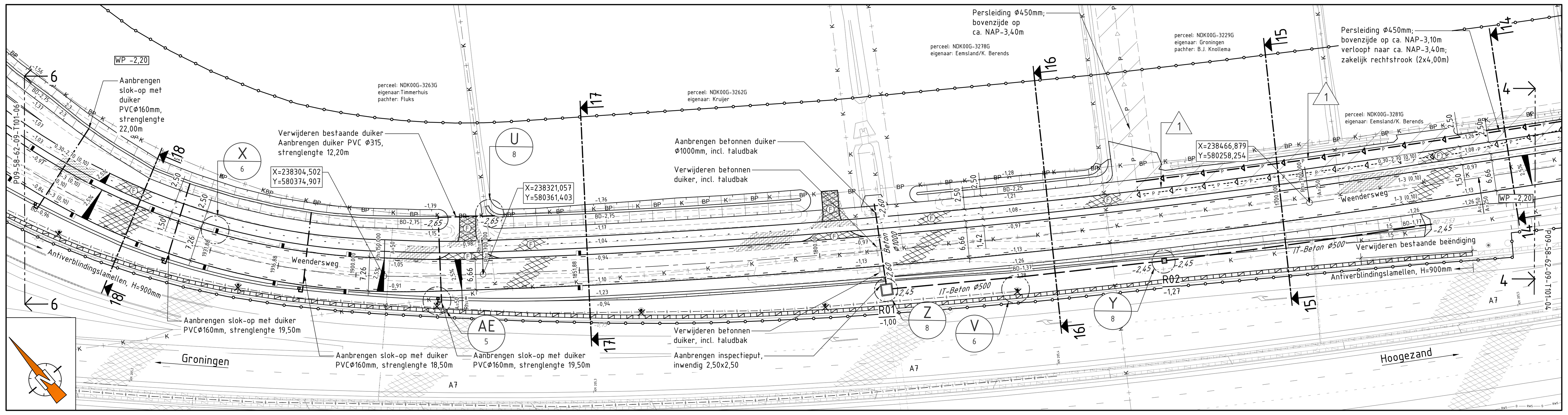

Situatie Parallelweg deel 5
Schaal 1:500

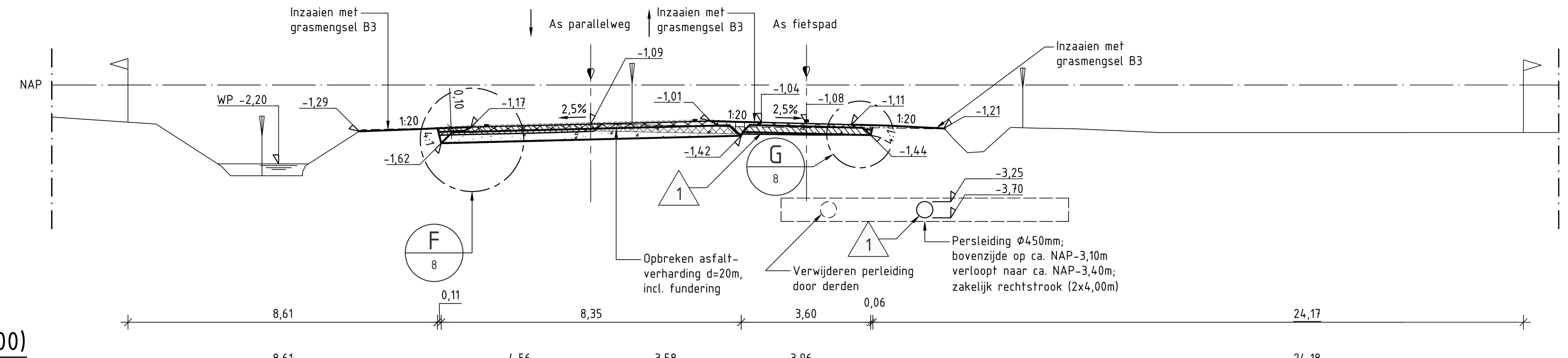

Dwarsprofiel 14
(metrering 1650.000)
Schaal 1:100

Bestaand/Vervallen																	
	Hoogte	-0,894	-1,091	-2,530	-2,143	-1,247	-1,137	-1,093	-1,160	-1,193	-1,188	-1,225	-1,861	-1,202	-1,220	-1,289	-1,289
	Afstand	-15,000	-12,096	-10,024	-7,771	-6,376	-1,497	0,00	3,872	6,113	7,622	9,853	10,930	12,389	13,468	15,000	32,000

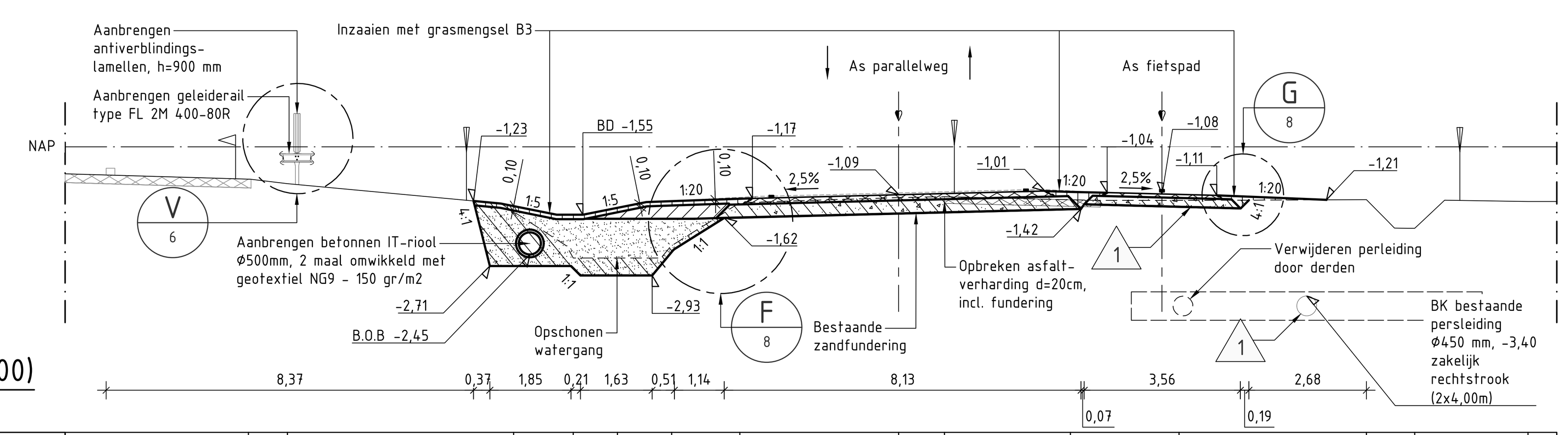

Dwarsprofiel 15
(metrering 1700.000)
Schaal 1:100

Bestaand/Vervallen																
	Hoogte	-0,731	-0,837	-1,476	-2,530	-2,530	-2,250	-1,271	-1,156	-1,137	-1,206	-1,221	-1,203	-1,856	-1,245	-1,246
	Afstand	-15,000	-13,931	-8,779	-7,420	-6,411	-5,173	-3,623	0,000	1,044	3,913	6,392	10,660	11,763	14,342	15,000

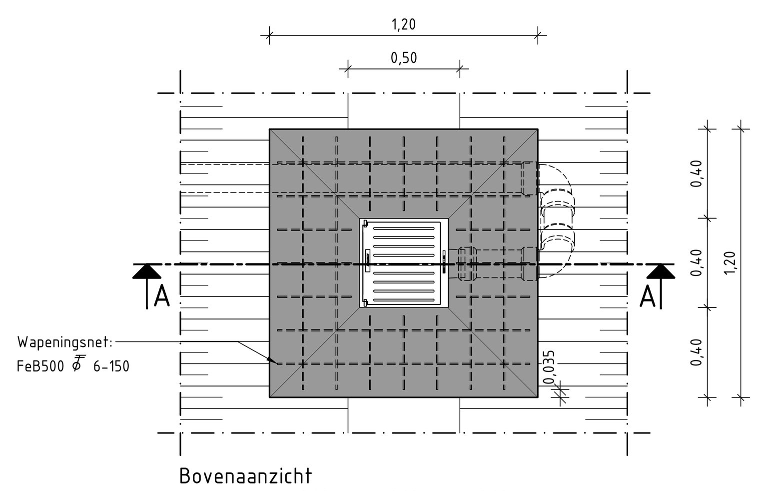

Bovenaanzicht

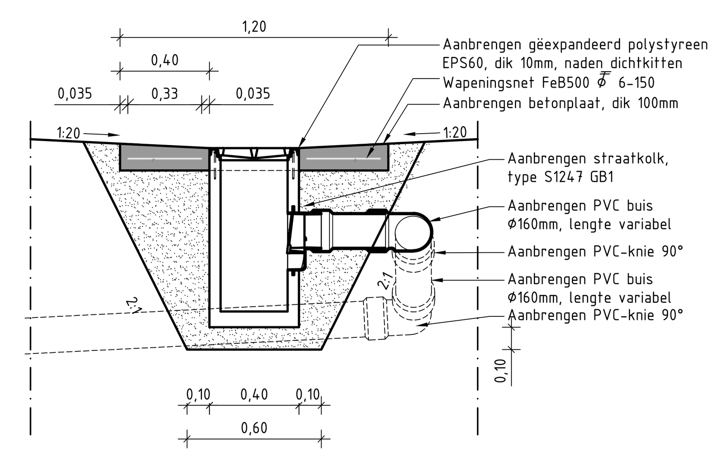

Doorsnede A-A
Detail AE: Slok-op
SCHAAL 1:20

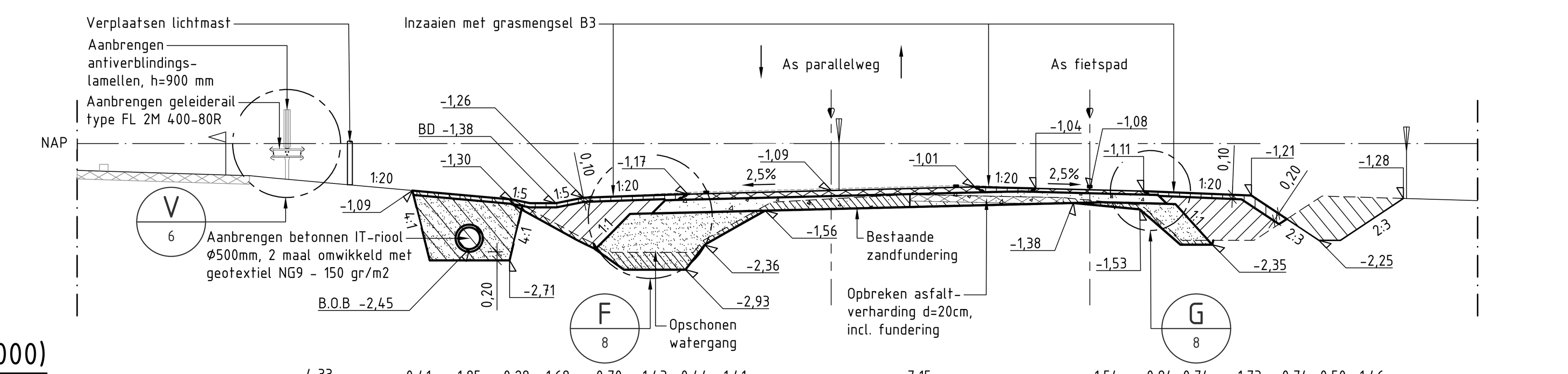

Dwarsprofiel 16
(metrering 1750.000)
Schaal 1:100

Bestaand/Vervallen																
	Hoogte	-0,699	-0,799	-1,508	-2,350	-2,530	-2,250	-1,363	-1,284	-1,185	-1,226	-1,257	-1,432	-2,250	-1,220	-1,327
	Afstand	-15,000	-12,953	-7,021	-5,454	-4,308	-2,964	-1,385	0,000	1,829	3,886	5,391	7,204	9,520	11,389	15,000

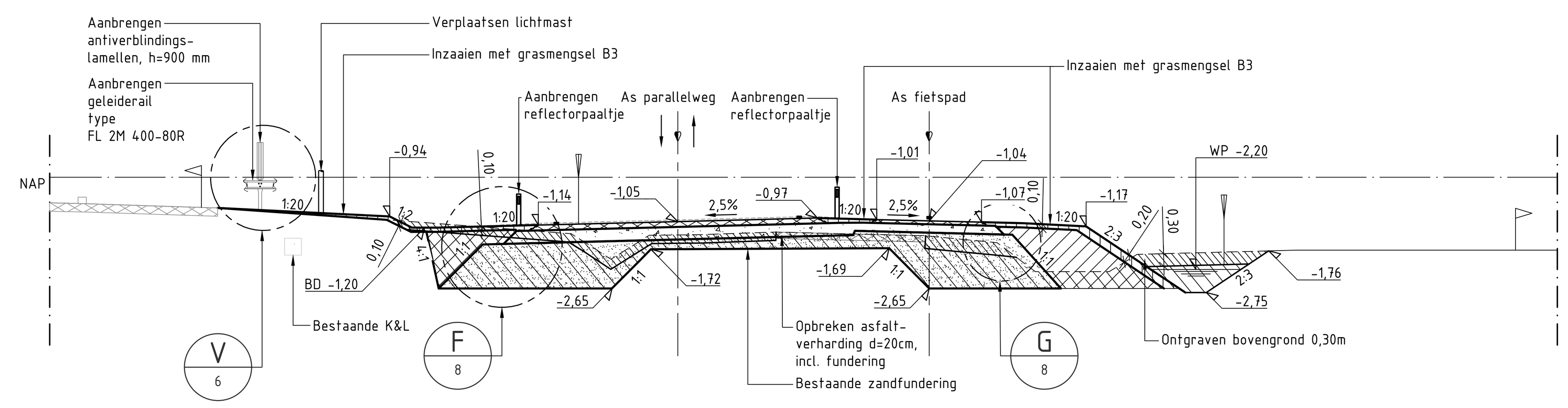

Dwarsprofiel 17
(metrering 1850.000)
Schaal 1:100

Bestaand/Vervallen																	
	Hoogte	-0,609	-0,629	-0,666	-0,730	-1,025	-1,346	-1,713	-1,374	-1,306	-1,342	-1,394	-1,558	-2,250	-2,250	-1,739	-1,738
	Afstand	-15,000	-14,133	-12,995	-10,988	-6,771	-2,549	-1,210	0,00	2,345	3,841	5,918	7,623	9,049	10,303	14,761	15,000

OPMERKINGEN:
- Maten in m, tenzij anders vermeld.
- Peilmaten c.q. hoogtematen in meters t.o.v. N.A.P., tenzij anders vermeld.
- Materialen in mm, tenzij anders vermeld.
- Coördinaten en alignementen in meters.
- Alle markeringen en figuraties in thermoplastisch materiaal, tenzij anders vermeld. Dikte aan te brengen 3mm, hoeveelheidsbepaling op de deklaag 8 kg/m²
- Doorgetrokken strepen voorzien van afwateringssleuf, 0,04m op regelmatige afstand van 1,00m.
- Dagzichtbaarheid moet voldoen aan klasse Q3, luminantiefactor klasse B3.
- Nachtzichtbaarheid moet voldoen aan klasse R2, RW0 en RR0.

BIJBEHOREND BESTEK:
- P09-58-62-12-BS01 Aanleg parallelweg A7 t.h.v. Engelbert

BIJBEHORENDE TEKENINGEN:
- P09-58-62-09-T101-01 Situering metr. 0,00 - metr. 320,00
- P09-58-62-09-T101-02 Situering metr. 320,00 - metr. 760,00
- P09-58-62-09-T101-03 Situering metr. 760,00 - metr. 1200,00
- P09-58-62-09-T101-04 Situering metr. 1200,00 - metr. 1640,00
- P09-58-62-09-T101-06 Situering metr. 1975,00 - metr. 2262,00
- P09-58-62-09-T101-07 Profielen 03, 04, 13, 18, 22, 23 + details
- P09-58-62-09-T101-08 Details
- P09-58-62-09-T101-09 Afrastering + details
- P09-58-62-09-T102-01 Situering grondstromen
- P09-58-62-09-T103-01 Bebording

LEGENDA:
- Bestaande situatie
- Nieuwe situatie
- Vervallen situatie
- Toekomstige situatie
- Ontwerpas met metrering
- NAP- lijn
- Bestaande duiker
- Bestaande geleiderail
- Bestaande laagspanningskabel RWS
- Bestaande transportleiding RWS
- Bestaande datakabel RWS
- Bestaande persleiding
- Aanbrengen persleiding door derden
- Aanbrengen persleiding door derden
- Bestemmingsplangrens
- Kadestrale grens
- Werkgrens
- Waterlijn
- Bovenkant voorbelasting
- Aanbrengen geleiderail, type: FL 2M 400-80R
- Aanbrengen IT-riool, beton Ø500, met b.o.b.
- Aanbrengen betonbuis Ø1000, met b.o.b.
- Aanbrengen rioolbuis, PVC Ø315 met b.o.b. en verhang
- Aanbrengen rioolbuis, PVC Ø160 met b.o.b. en verhang
- Bestaande asfaltverharding
- Opbreken bestaande asfaltconstructie
- Ontgraven grond
- Ontgraven teelaarde
- Aanbrengen gebiedseigengrond
- Aanbrengen teelaarde
- Aanbrengen asfaltverharding — Afstrooien met brekerzand; 40mm AC 16 bind TL-A; 50mm AC 16 base OL-A; 60mm AC 22 base OL-A; 300mm hydr. menggranulaat 0/31,5; 500mm zandbed
- Aanbrengen asfaltverharding — 30mm AC 11 surf DL-A; 50mm AC 22 base OL-A; 200mm menggranulaat 0/31,5; 200mm zandbed
- Aanbrengen stampbeton
- Aanbrengen menggranulaat 0/31,5
- Aanbrengen gewapend beton
- Aanbrengen straatlaag
- Aanbrengen zand in zandbed
- Zakelijk rechtstrook, 2x4m breed
- Bestaande lichtmast
- Bestaande verkeersbord
- Verwijderen object
- Bestaande hoogte t.o.v. N.A.P.
- Nieuwe hoogte t.o.v. N.A.P.
- Aanbrengen slok-op
- Aanbrengen inspectieput, inwendig 2,50x2,50m, met putnummer en hoogte putdeksel
- Aanbrengen inspectieput beton 800x800, met putnummer en hoogte putdeksel
- Plaatsen lichtmast
- Aanbrengen reflectorpaal
- Maaiveld
- Talud arcering
- Kadastrale grens
- Werkgrens
- Nieuwe hoogte t.o.v. N.A.P.
- Nieuwe coördinaten
- Verkanting
- Locatie dwarsprofiel
- Bladscheiding (P09-58-62-09-T101-...)
- Verwijzing naar een detail: AA= referentie letter naar bijhorend detail; 00= referentie naar tekening blad van detail
- Doorgevoerde wijziging met revisienummer

OVERZICHT MEERSTAD:

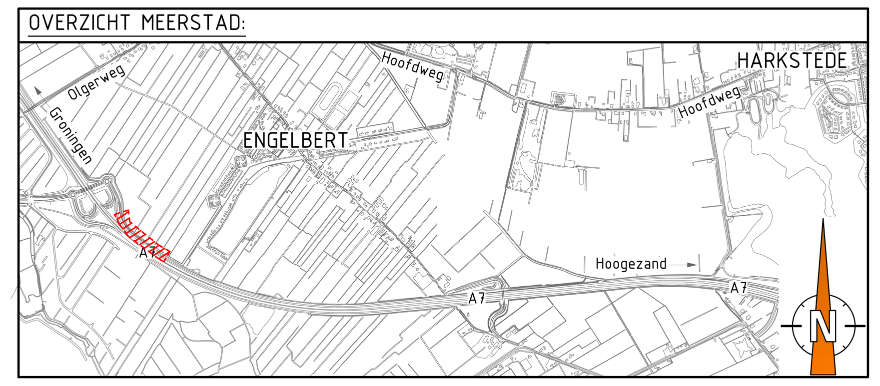

0 5 10 15 20 25 [m]

Rev	Wijziging	D.D.	Tek.
R1	Fietspad opbouw/persleiding /wegprofielen	03-03-'17	R. Kamps

Meerstad
Aanleg parallelweg A7 t.h.v. Engelbert

Situering metr. 1640,00 - metr. 1975,00 | Nr: P09-58-62-09-T101-05-R1

Opdrachtgever: GEM Meerstad

Schaal:	Zie tekening
Papierformaat:	A0 (1089mm x 841mm)
Revisienummer:	R0
Datum getekend:	03-02-2017
Getekend door:	W. Hordijk
Paraaf:	

Bureau Meerstad
Watervlolier 2
9613BH Meerstad
050-5995710

Status: ☐ Informatief ☐ Concept ■ Definitief